Karta produktu

Kod: **FC960**

FACTOR zestaw prysznicowy, chrom

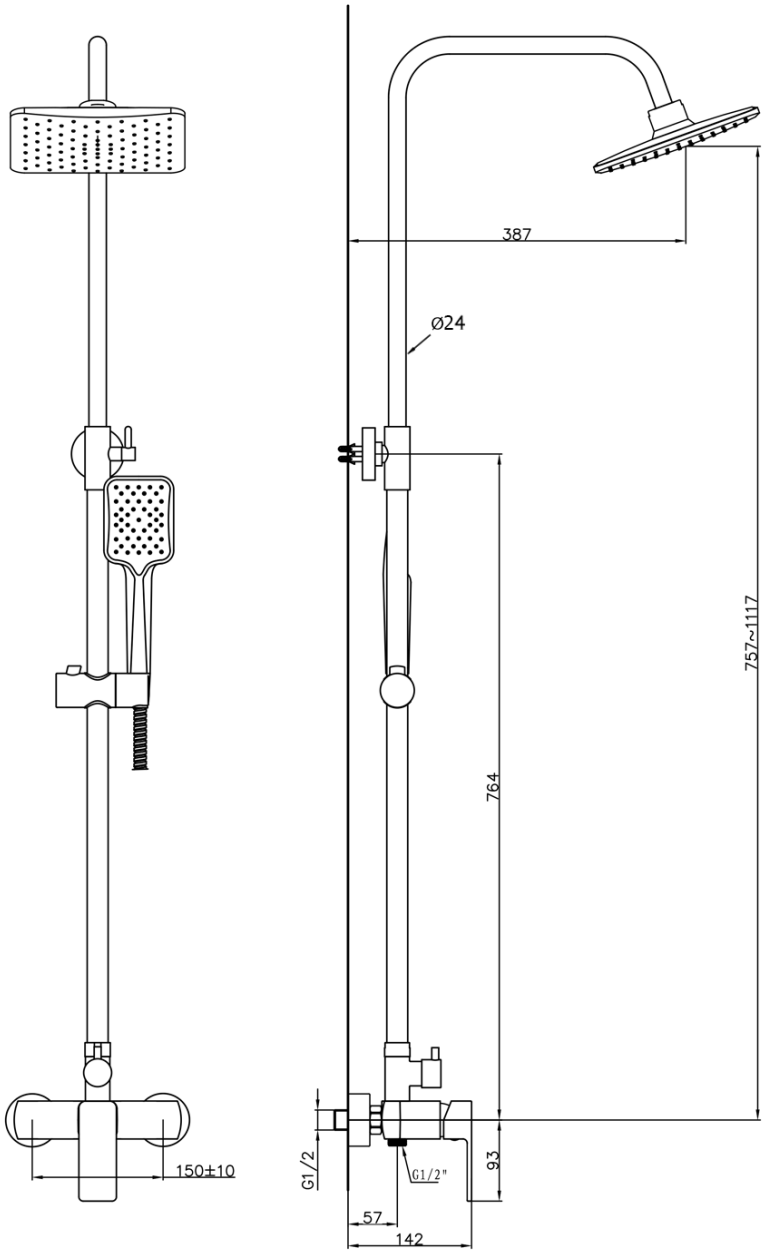

UBC s.r.o.

Mělnická 87
250 65 Líbeznice
Republika Czeska