Karta produktu

Kod: **SP023B**

Dozownik mydła blatowy, czarny mat

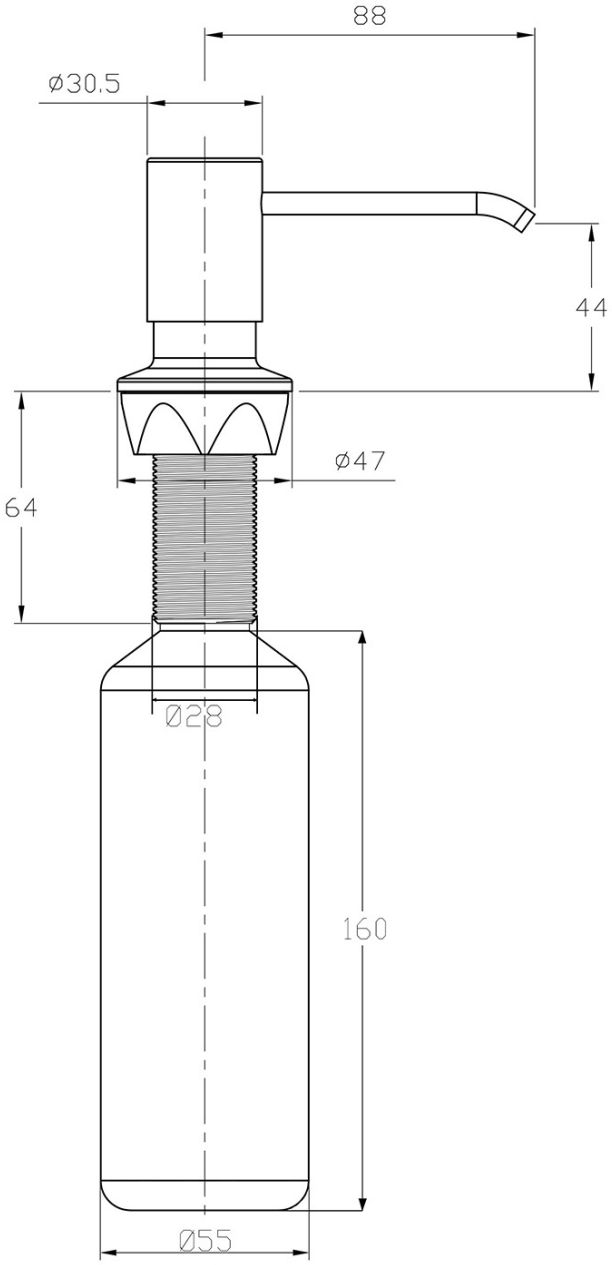

UBC s.r.o.
Mělnická 87
250 65 Líbeznice
Republika Czeska